Benne autobasculante

à partir de

1 338,00 € HT

Délai d'expédition : 15 jours

12 versions disponibles

Résumé

Collecter et évacuer vos déchets grâce à ce modèle de benne basculante.
Le déverrouillage du bac s''effectue par levier (commande à distance par une corde), provoquant ainsi le basculement de la benne pour la vidange des déchets.

- Benne auto basculante préhensible par chariot élévateur (1 entrée).
- Déversement par gravité. Étanche par cordon de soudure continu.
- Modèle sur châssis ou monté sur roulettes, (2 fixes et 2 pivotantes Ø 160 mm).
- Deux types de roue au choix :

1. roue Ø 160 mm en polyamide avec moyeu à rouleaux pour sol lisse
2. roue Ø 160 mm avec corps aluminium, bandage polyuréthane et moyeu à roulements à bille pour utilisation intensive.

Pour choisir votre modèle de **benne basculante pour chariot élévateur**, **consultez les dimensions ci-dessous**....

Présentation

Benne basculante pour chariot élévateur proposée en plusieurs coloris :

- Coloris jaune RAL 1007 en standard
- Autres coloris sur demande : Bleu RAL 5005 - Rouge RAL 3000 - Vert RAL 6017

Volume (litres)	Poids (kg)	Charge utile (kg)	Monté sur	Types de roues	Dimensions (mm)								Référence
					L'	l'	H'	F	E	B	L	I	
500	128	1500	châssis	x	1265	1200	930	180	345	730	1000	950	4368.010.02
500	135	1000	roues	polyamide	1265	1200	1070	180	345	865	1000	950	4368.020.03
500	135	1000	roues	polyuréthane	1265	1200	1070	180	345	865	1000	950	4368.025.03
1000	198	1500	châssis	x	1255	1620	1205	210	345	970	1010	1370	4368.010.04
1000	210	1350	roues	polyamide	1255	1620	1340	210	345	1105	1010	1370	4368.020.05
1000	210	1350	roues	polyuréthane	1255	1620	1340	210	345	1105	1010	1370	4368.025.05
1500	266	1500	châssis	x	1525	1720	1365	210	495	1150	1245	1445	4368.010.06
1500	276	1350	roues	polyamide	1525	1720	1530	210	495	1315	1245	1445	4368.020.07
1500	276	1350	roues	polyuréthane	1525	1720	1530	210	495	1315	1245	1445	4368.025.07
2000	322	1500	châssis	x	1530	2290	1370	210	495	1170	1250	2000	4368.010.08
2000	332	1350	roues	polyamide	1530	2290	1545	210	495	1345	1250	2000	4368.020.09
2000	332	1350	roues	polyuréthane	1530	2290	1545	210	495	1345	1250	2000	4368.025.09

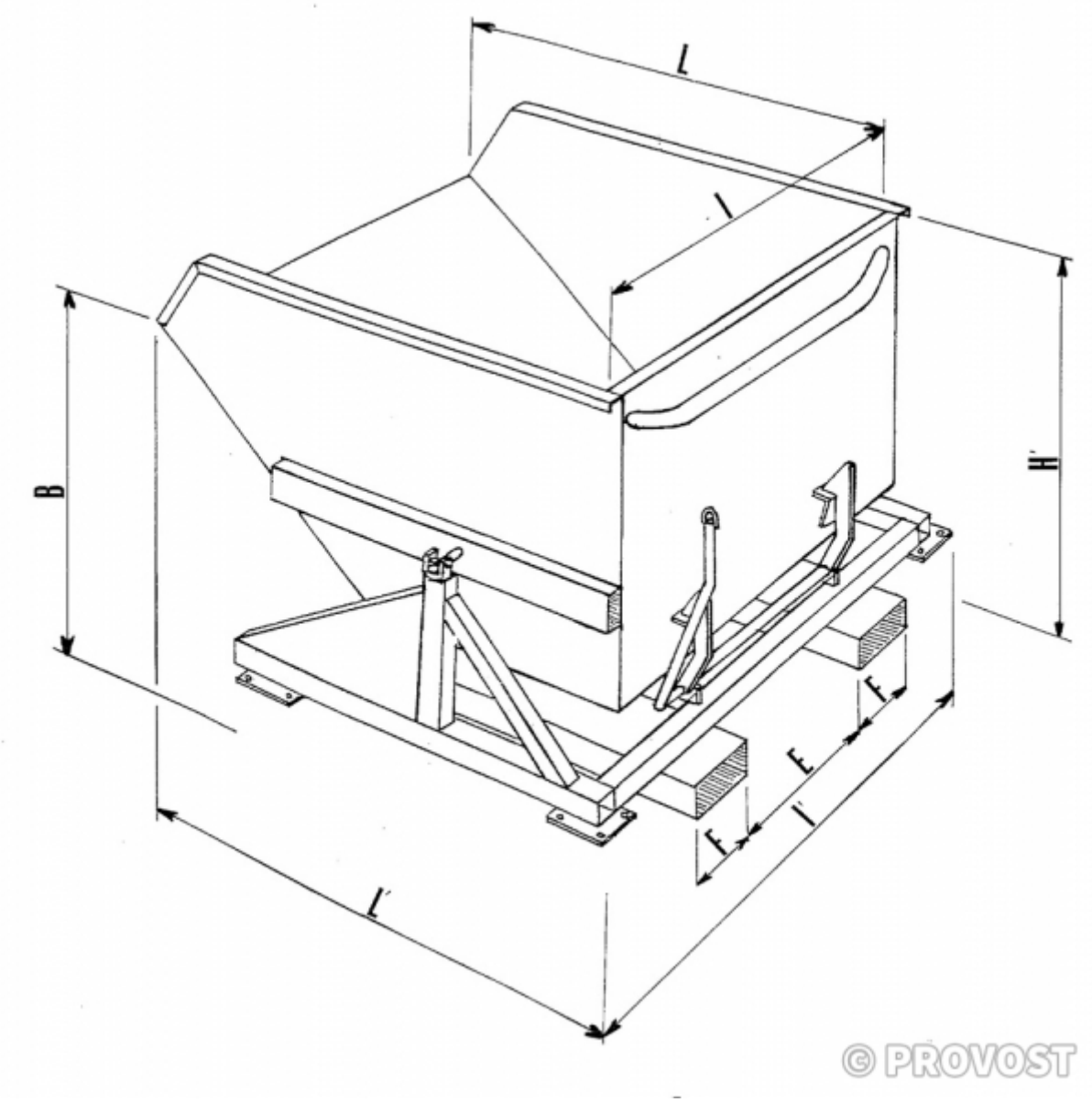

Référence	Charge UR (kg)	Hauteur (en mm)	Largeur (en mm)	Longueur (en mm)	Poids (kg)	Type de roues	Volume (l)	Délais	Prix uni. HT
436801002	1500	930	1200	1265	128		500	15 J	**1 125,00 €**
436802003	1000	1070	1200	1265	135	Polyamide	500	15 J	**1 346,00 €**
436802503	1000	1070	1200	1265	135	Polyurethane	500	15 J	**1 410,80 €**
436801004	1500	1205	1620	1255	198		1000	15 J	**1 338,00 €**
436802005	1350	1340	1620	1255	210	Polyamide	1000	15 J	**1 621,30 €**
436802505	1350	1340	1620	1255	210	Polyurethane	1000	15 J	**1 684,00 €**
436801006	1500	1365	1720	1525	266		1500	15 J	**1 661,80 €**
436801008	1500	1370	2290	1530	322		2000	15 J	**1 865,20 €**
436802007	1350	1530	1720	1525	276	Polyamide	1500	15 J	**1 835,80 €**
436802507	1350	1530	1720	1525	276	Polyurethane	1500	15 J	**1 898,60 €**
436802009	1350	1545	2290	1530	322	Polyamide	2000	15 J	**2 039,20 €**
436802509	1350	1545	2290	1530	332	Polyurethane	2000	15 J	**2 104,00 €**

#RSE - Nous sommes certifiés EcoVadis

Provost a obtenu la **médaille de bronze 2023** pour récompenser son engagement envers la responsabilité sociétale des entreprises.

PROVOST DISTRIBUTION Parc du Ferrrain - Rue Gustave Eiffel 59960 NEUVILLE-EN-FERRAIN SAS au capital de 5.115.000 EUR RCS Lille Métropole - Tg 389.292.673 TVA FR 68.389.292.673